Lenovo
ThinkBook

Lenovo ThinkBook 14 2-in-1 Gen 5

Lenovo

Get it started

İşə salma I დაწყება I Ulanmaga başlamak I Introducere

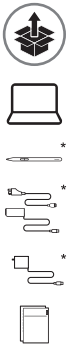

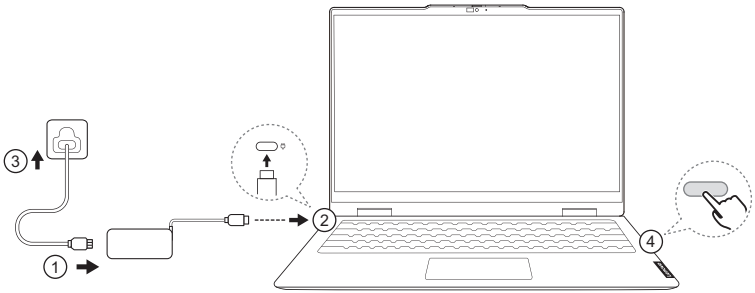

Power plugs vary by country or region. Product illustrations may not be exactly the same as the actual product. I Elektrik ştepselləri ölkə və ya bölgəyə görə dəyişir. Məhsul illüstrasiyaları faktiki məhsul ilə tam eyni olmaya bilər. I დენის ჩანგალი შეიძლება განსხვავდებოდეს, ქვეყნიდან და რეგიონიდან გამომდინარე. ნაწარმის ილუსტრაცია შეიძლება ზუსტად არ შეესაბამებოდეს რეალურ ნაწარმს. I Ştepsel wilkalary ýurda ýa-da sebite görä dürlüçe bolýar. Önümiň şekillendirmeleri hakyky önümiň edil özi ýaly bolman biler. I Fișele de alimentare diferă în funcție de țară sau regiune. Este posibil ca ilustrațiile produsului să nu reflecte exact produsul real.

Asterisks ("*") are used in this publication to mark parts and features that are not available on all product models. I Ulduz işarələri ("*") bu nəşrdə bütün məhsul modellərində olmayan hissələri və xüsusiyyətləri qeyd etmək üçün istifadə olunur. I ვარსკვლავისებური სიმბოლოები („*") გამოიყენება ამ პუბლიკაციაში ნაწილებისა და ფუნქციების აღსანიშნავად, რომლებიც არ არის ხელმისაწვდომი ყველა პროდუქტის მოდელისთვის. I Şu neşirdäki ýyldyzjyklar ("*") ähli önüm modellerinde elýeterli bolmadyk detallary we aýratynlyklary görkezmekde ulanylýar. I Asteriscurile („*") sunt utilizate în această publicație pentru a marca componente și caracteristici care nu sunt disponibile pe toate modelele de produs.

Overview

İcmal I მიმოხილვა I Umumy syn I Prezentare generală

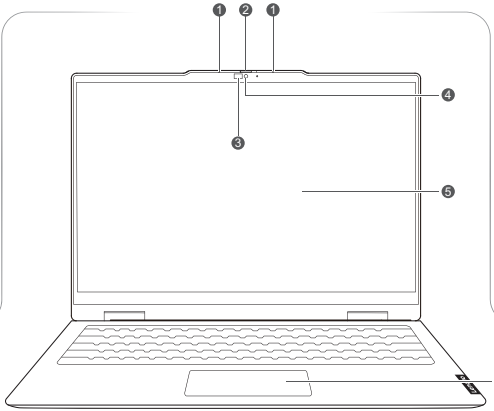

❶ Microphones

Mikrofonlar I
მიკროფონები I
Mikrofonlar I
Microfoane

❷ Camera shutter

Kamera ilə çəkiliş I
კამერის საკეტი I
Kamera gapajygy I
Capac pentru obiectiv

❸ Infrared LED*

İnfraqırmızı LED I
ინფრაწითელი LED I
Infragyzyl diod I
LED cu infraroșu

Camera ❹

Kamera I კამერა I
Kamera I Cameră

Screen ❺

Ekran I ეკრანი I
Ekran I Ecran

Touchpad ❻

Toxunma paneli I
სენსორული პანელი I
Sensor panel I
Touchpad

Scan the *User Guide* QR code to learn more about the product features and the statement on USB transfer rates. I Məhsul funksiyalar və USB ötürmə sürəti ilə əlaqəli bəyannamə haqqında ətraflı öyrənmək üçün *istifadəçi təlimatının* QR kodunu skan edin. I დაასკანირეთ *მომხმარებლის სახელმძღვანელოს* QR-კოდი, რათა მიიღოთ დაწვრილებითი ინფორმაცია პროდუქტის თავისებურებებსა და განცხადებაზე USB-გადაცემის სიჩქარეებთან დაკავშირებით. I Önümiň aýratynlyklar hakynda giňişleýin öwrenmek we USB geçiriş tizlikleri baradaky beýannamany okamak üçin, *Ulanyjy gollanmasyndaky* QR koduny skanlaň. I Scanați codul QR pentru *Ghidul utilizatorului* pentru a citi mai multe despre caracteristicile produsului și declarația cu privire la ratele de transfer USB.

For Barcode Position Only

Printed in China
PN: SP41U06445

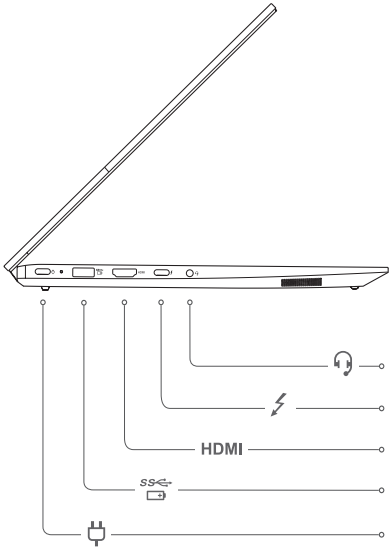

Combo audio jack

Kombo audio girişi I
კომბინირებული აუდიოჯეკი I
Birleşik audio deşigi I
Mufă audio combinată

Multi-purpose USB Type-C® connector

Çox-məqsədli USB Type-C konnektoru I
მულტიფუნქციური USB Type-C მაერთებელი I
Köp ugurly USB Type-C razýomy I
Conector USB Type-C multifuncțional

HDMI™ connector

HDMI konnektoru I
HDMI მაერთებელი I
HDMI razýomy I
Conector HDMI

USB Standard-A connector (always-on connector)

USB Standart-A konnektoru (always-on konnektor) I
USB Standard-A მაერთებელი (always-on მაერთებელი) I
USB Standard-A razýomy (always-on razýom) I
Conector USB Atandard-A (conector always-on)

The USB Type-C connector with an icon is Thunderbolt™ 4 enabled. The USB Type-C connector with a plug icon next to it also functions as the PC's power input connector. I nişanlı USB Type-C konnektorunda Thunderbolt 4 aktivləşdirilib. Yanında ştepsel işarəsi olan USB Type-C portu kompüterin elektrik cərəyanı konnektoru kimi də işləyir. I C-ტიპის USB კონექტორზე პიქტოგრამით ჩართულია Thunderbolt 4. USB Type-C მაერთებელი ჩანგლის ხატულათი შეიძლება გამოყენებული იყოს, როგორც კომპიუტერში შემავალი დენის მაერთებელი. I şekiljikli USB Type-C birikdirijisi Thunderbolt 4 işledilen. Gapdalynda ştepsel wiilkasynyň şekiljigi bar bolan USB Type-C razýomy kompýuteriň üpjünçilik razýomy hökmünde hem işleýär. I Conectorul USB Type-C cu o pictogramă este compatibil cu Thunderbolt 4. Conectorul USB Type-C cu o pictogramă cu un țecăr în dreptul său funcționează și drept conector de intrare de alimentare al PC-ului.

Power button

İşəsalma düyməsi I
ჩართვა-გამორთვის ღილაკი I
Energiýa düwmesi I
Buton de alimentare

microSD™ card slot

mikro SD kart girişi I
microSD ბარათის ჭრილი I
microSD kart öýjügi I
Slot pentru card microSD

USB Standard-A connector

USB Standart-A konnektoru I
USB Standard-A მაერთებელი I
USB Standard-A razýomy I
Conector USB Standard-A

Security lock slot

Təhlükəsizlik kilidi slotu I
უსაფრთხოების საკეტის ბუდე I
Howpsuzlyk gulpy sloty I
Slot de blocare de securitate

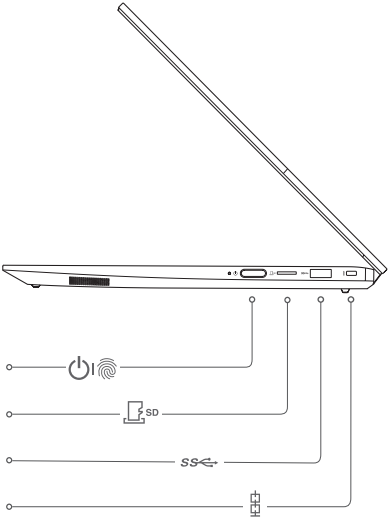

The power button includes an embedded fingerprint sensor. I Enerji düyməsində daxili barmaq izi sensoru var. I ჩართვის ღილაკს აქვს ჩაშენებული თითის ანაბეჭდის სენსორი. I Açýan/öçürýän düwmede barmak yzy sensory ornaşdyrylan. I Butonul de alimentare include un cititor de amprentă încorporat.

Specific absorption rate (SAR)

YOUR DEVICE MEETS INTERNATIONAL GUIDELINES FOR EXPOSURE TO RADIO WAVES.
Refer to the following for 10g SAR limit and maximum reported SAR values:

Item	Body-worn SAR	Limb SAR
10g SAR limit	2 W/kg	4 W/kg
Maximum SAR with 0 mm separation distance	1.579 W/kg	1.579 W/kg

For more information about SAR, refer to the *Safety and Warranty Guide* that came with your device.

European Union (EU) / United Kingdom (UK) — radio frequency and power

This radio equipment operates with the following frequency bands and maximum radio frequency power.

Technology	Frequency band [MHz]	Maximum transmit power
WLAN 802.11b/g/n/ax	2400 – 2483.5	< 20 dBm
WLAN 802.11a/n/ac/ax	5150 – 5725	< 23 dBm
WLAN 802.11a/n/ac/ax	5725 – 5875	< 13.98 dBm
WLAN 802.11ax	5945 – 6425	< 23 dBm
Bluetooth BR/EDR/LE	2400 – 2483.5	< 20 dBm

Note: Not all wireless bands may be enabled depending on your product configuration. Usage of this device is limited to indoor locations in the bands 5150 – 5350 MHz and 5945 – 6425 MHz.

Xüsusi absorbsiya dərəcəsi (SAR)

CİHAZINIZ RADİO DALĞALARINA MƏRUZ QALMA ÜZRƏ BEYNƏLXALQ TƏLİMATLARA UYĞUNDUR.
10 q SAR limiti və bildirilən maksimum SAR dəyərləri üçün aşağıdakılara baxın:

Maddə	Bədənə geyilməli SAR	Bədən əzası SAR
10 q SAR limiti	2 V/kq	4 V/kq
0 mm ayırma məsafəsi ilə maksimal SAR	1,579 V/kq	1,579 V/kq

SAR haqqında əlavə məlumat üçün cihazınızla birlikdə çatdırılan *Təhlükəsizlik və Zəmanət Təlimatına* baxın.

Avropa İttifaqı (AB) / Böyük Britaniya (BB) — radio tezliyi və güc

Bu radio cihazı aşağıdakı tezlik diapazonlarında və maksimum radio tezlik gücündə işləyir.

Texnologiya	Tezlik diapazonu [MHs]	Maksimal ötürmə gücü
WLAN 802.11b/g/n/ax	2400 - 2483,5	< 20 dBm
WLAN 802.11a/n/ac/ax	5150 - 5725	< 23 dBm
WLAN 802.11a/n/ac/ax	5725 - 5875	< 13,98 dBm
WLAN 802.11ax	5945 - 6425	< 23 dBm
Bluetooth BR/EDR/LE	2400 - 2483,5	< 20 dBm

Qeyd: Məhsulunuzun konfiqurasiyasından asılı olaraq, simsiz diapazonların hamısı aktiv olmaya bilər. Bu cihazdan istifadə etmək, 5150 - 5350 MHz və 5945 - 6425 MHz diapazonlarında daxili məkanlarla məhdudlaşır.

შთანთქმის კუთრი კოეფიციენტი (SAR)

თქვენი მოწყობილობა შეესაბამება რადიოტალღების ზემოქმედების საერთაშორისო დებულებებს.

ცხრილში მოცემულია უკიდურესი შთანთქმის კუთრი კოეფიციენტი (SAR) 10გ-ზე და დაკვირვების შედეგად გამოვლენილი მაქსიმალური შთანთქმის კუთრი კოეფიციენტები:

ნივთი	სხეულზე დასამაგრებელი SAR	კიდურზე დასამაგრებელი SAR
10გ SAR ზღვარი	2 ვტ/კგ	4 ვტ/კგ
მაქსიმალური SAR 0 მმ-იანი დაშორების მანძილით	1,579 ვტ/კგ	1,579 ვტ/კგ

SAR-ზე დაწვრილებითი ინფორმაციის მისაღებად, გაეცანით *უსაფრთხო მოხმარებისა და გარანტიის სახელმძღვანელოს*, რომელიც თქვენს მოწყობილობას მოჰყვა.

ევროკავშირი კავშირი (EU) / გაერთიანებული სამეფო (UK) — რადიოსიხშირე და სიმძლავრე

აღნიშნული რადიოაღჭურვილობა მუშაობს შემდეგი სიხშირის დიაპაზონებში და რადიოსიხშირის მაქსიმალური სიმძლავრეებით.

ტექნოლოგია	სიხშირის დიაპაზონი [მჰც]	გადაცემის მაქსიმალური სიმძლავრე
WLAN 802.11b/g/n/ax	2400 - 2483,5	< 20 დბმ
WLAN 802.11a/n/ac/ax	5150 - 5725	< 23 დბმ
WLAN 802.11a/n/ac/ax	5725 - 5875	< 13,98 დბმ
WLAN 802.11ax	5945 - 6425	< 23 დბმ
Bluetooth BR/EDR/LE	2400 - 2483,5	< 20 დბმ

შენიშვნა: ზემოხსენებული უსადენო დიაპაზონები პროდუქტის ყველა კონფიგურაციისთვის მისაწვდომი არ არის. მოწყობილობის გამოყენება შესაძლებელია მხოლოდ დახურულ სივრცეებში შემდეგი სიხშირეებით: 5150-5350 მჰც და 5945-6425 მჰც.

Udel siňdirilme koeffisienti (SAR)

ENJAMYŇYZ RADIOTOLKUNLARA SEZEWARLYK BARADAKY ESASY HALKARA ÝÖRELGELERINE LAÝYK GELÝÄR.

10 g udel siňdirilme koeffisientiniň çägini hem-de udel siňdirilme koeffisientiniň görkezilen maksimal bahalaryny görmek üçin şu aşakdakylara seredip:

Zat	Bedeniň özünde SAR	Beden agzasynda SAR
10 g SAR çägi	2 Wt/kg	4 Wt/kg
0 mm aýralamak aradaşlygynda maksimal udel siňdirilme koeffisienti	1,579 Wt/kg	1,579 Wt/kg

SAR barada goşmaça maglumat üçin, enjamyňyzyň ýany bilen berlen *Howpsuzlyk we kepillik gollanmasyna* seredip.

Ýewropa Bileleşigi (ÝB) / Birleşen Korollyk (BK) — radioýygylyk we kuwwat

Bu radioenjam şu aşakdaky ýygylyk diapazonlarynda we maksimal radioýygylyk kuwwatynda işleýär.

Tehnologiýa	Ýygylyk diapazony [MGs]	Maksimal geçiriş kuwwaty
WLAN 802.11b/g/n/ax	2400 - 2483,5	< 20 dBm
WLAN 802.11a/n/ac/ax	5150 - 5725	< 23 dBm
WLAN 802.11a/n/ac/ax	5725 - 5875	< 13,98 dBm
WLAN 802.11ax	5945 - 6425	< 23 dBm
Bluetooth BR/EDR/LE	2400 - 2483,5	< 20 dBm

Bellik: Önümiňiziň konfigurasiýasyna baglylykda simsiz aragatnaşyk diapazonlarynyň ählisi işledilmedik bolup biler. Bu enjamy ulanmaklyk 5150−5350 MGs we 5945−6425 MGs diapazonlaryndaky ýapyk jaýlar bilen çäklendirilýär.

Rată specifică de absorbție (SAR)

DISPOZITIVUL DUMNEAVOASTRĂ RESPECTĂ REGULILE INTERNAȚIONALE PRIVIND EXPUNEREA LA UNDELE RADIO.
Pentru limita SAR 10 g și pentru valorile maxime raportate SAR, consultați următoarele:

Element	Limita SAR pentru dispozitive purtate asupra corpului	Limita SAR pentru membre
Limita SAR 10 g	2 W/kg	4 W/kg
Limita maximă SAR pentru dispozitive purtate la o distanță minimă de 0 mm	1,579 W/kg	1,579 W/kg

Pentru mai multe informații despre SAR, consultați *Ghidul pentru măsuri de siguranță și garanție* primit odată cu dispozitivul.

Uniunea Europeană (UE) / Regatul Unit (UK) – frecvență radio și alimentare

Acest echipament radio funcționează cu următoarele benzi de frecvență și puteri maxime ale frecvenței radio.

Tehnologie	Bandă de frecvență [MHz]	Putere de transmisie maximă
WLAN 802.11b/g/n/ax	2400 - 2483,5	< 20 dBm
WLAN 802.11a/n/ac/ax	5150 - 5725	< 23 dBm
WLAN 802.11a/n/ac/ax	5725 - 5875	< 13,98 dBm
WLAN 802.11ax	5945 - 6425	< 23 dBm
Bluetooth BR/EDR/LE	2400 - 2483,5	< 20 dBm

Notă: este posibil ca nu toate benzile wireless să fie activate, în funcție de configurația produsului. Folosirea acestui dispozitiv este limitată la locațiile interioare, în benzile de 5150 – 5350 MHz și 5945 – 6425 MHz.

Third Edition (July 2025)
© Copyright Lenovo 2025.

Lenovo and the Lenovo logo are trademarks of Lenovo. USB Type-C is a registered trademark of USB Implementers Forum. The terms HDMI and HDMI High-Definition Multimedia Interface, and the HDMI logo are trademarks or registered trademarks of HDMI Licensing Administrator, Inc. in the United States and other countries. Thunderbolt is a trademark of Intel Corporation or its subsidiaries. microSD is a trademark of SD-3C LLC. All other trademarks are the property of their respective owners.

LIMITED AND RESTRICTED RIGHTS NOTICE:
If data or software is delivered pursuant to a General Services Administration “GSA” contract, use, reproduction, or disclosure is subject to restrictions set forth in Contract No. GS-35F-05925.

Reduce
Reuse
Recycle

For FSC Mix logo only