V1.0.0

Network Camera

Quick Start Guide

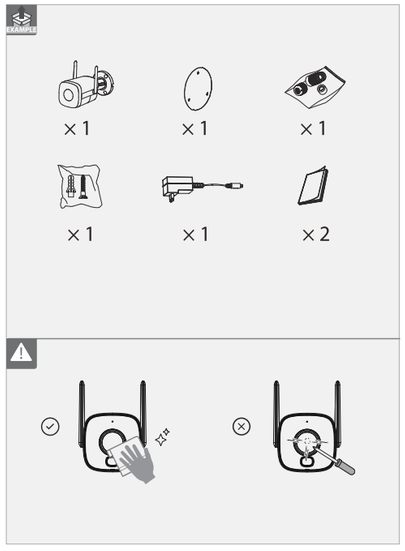

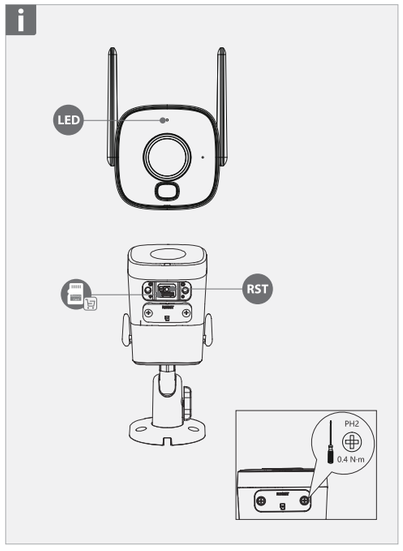

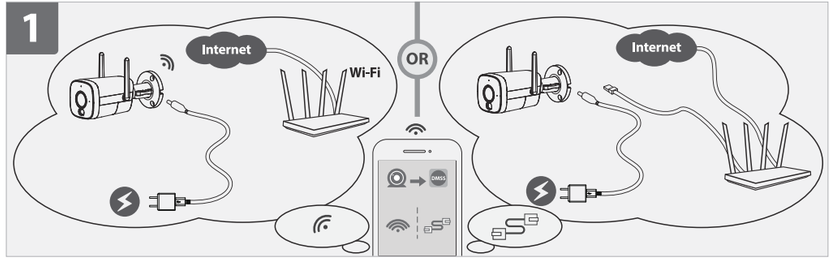

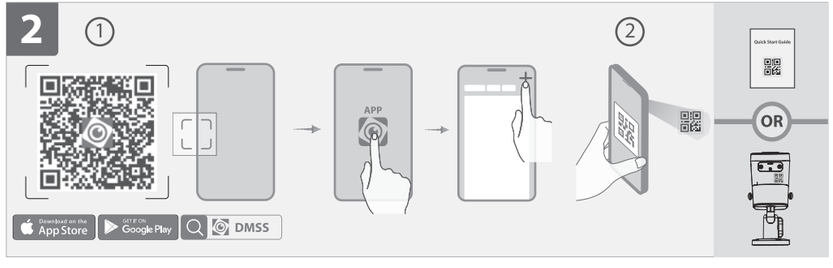

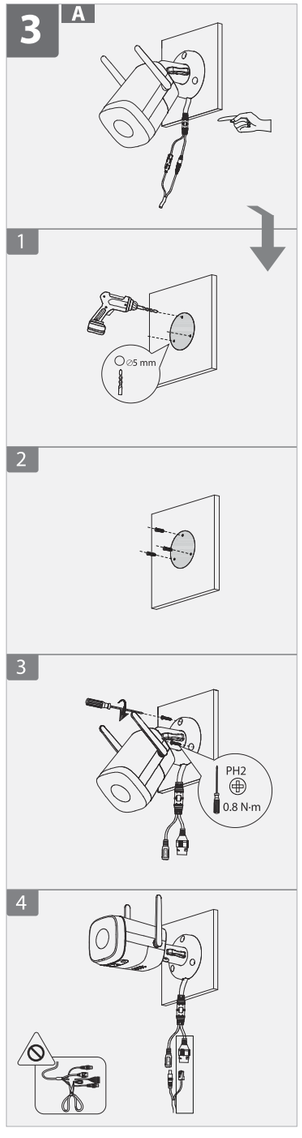

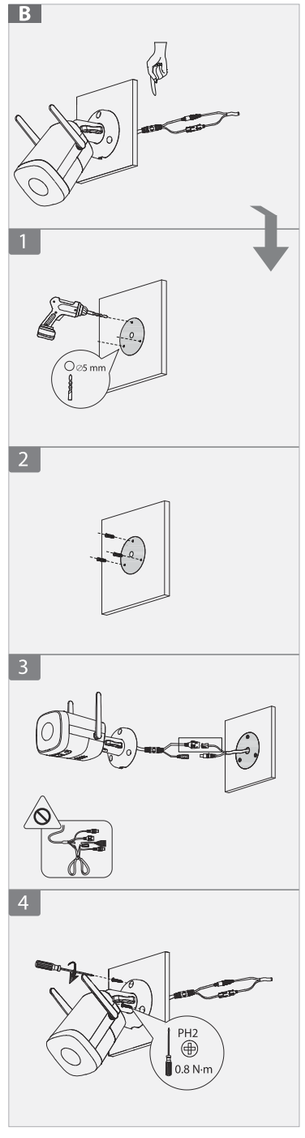

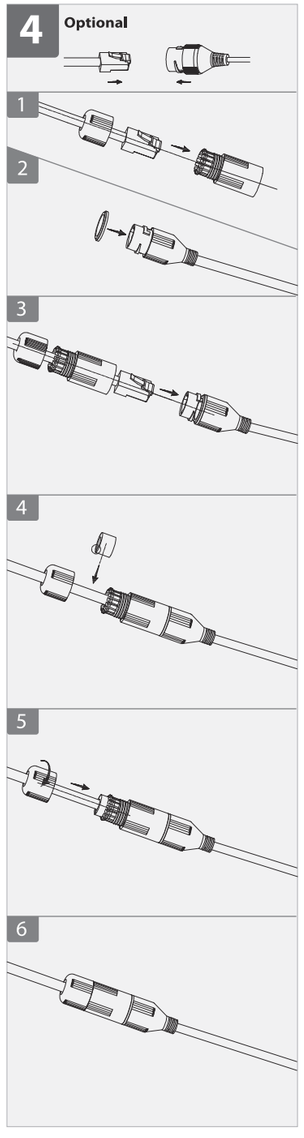

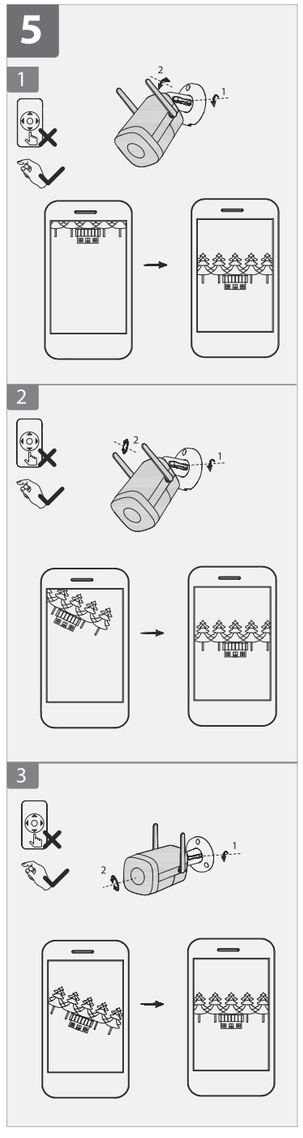

1.2.51.32.26970-000

English

Basic Information

LED Status	Device Status
Slowly blinking green	Ready for network configuration
Blinking green	Configuring network
Solid green	Working properly
Solid red	Starting/Restarting
Slowly blinking red	Wi-Fi connection failed
Blinking red and green	Updating firmware

Reset the camera: Press and hold the reset button for 5 seconds.

1 Power on the Camera

Connect the camera to power. You can choose wireless or wired network connection (**see part 1**).

2 Add the Camera to the DMSS App

① **Operate with DMSS App**
Scan the QR code on **part 2**, or search for DMSS in the app store to download the DMSS app. Create an account, and then log in.
② **Set up the Camera**
Scan the QR code on the camera or the quick start guide, and then follow the on-screen instructions to complete the setup (**see part 2**).

3 Install the Camera

Install the camera as needed, and then adjust the lens angle (**see part 3, 4 and 5**).
Make sure that the mounting surface is strong enough to hold at least 3 times the weight of the camera.

Español (LA)

Información básica

Estado del LED	Estado del dispositivo
Parpadeando lentamente en color verde	Lista para la configuración de red
Parpadeando en color verde	Configurando la red
Verde fijo	Trabajando de forma adecuada
Rojo fijo	Iniciando/Reiniciando
Parpadeando lentamente en color rojo	Falló la conexión Wi-Fi
Parpadeando en color rojo y verde	Actualizando el firmware

Restablezca la cámara: Pulse y mantenga pulsado el botón de restablecimiento durante 5 segundos.

1 Encienda la cámara

Conecte la cámara a la alimentación. Puede elegir una conexión de red inalámbrica o con cable (**consulte la parte 1**).

2 Agregue la Cámara a la Aplicación DMSS

① **Use la aplicación DMSS**
Escanee el código QR en la **parte 2** o busque DMSS en la app store para descargar la aplicación DMSS. Cree una cuenta y luego inicie sesión.
② **Configure la cámara**
Escanee el código QR en la cámara o en la guía de inicio rápido, y luego siga las instrucciones en pantalla para completar la configuración (**consulte la parte 2**).

3 Instale la Cámara

Instale la cámara según sea necesario y luego ajuste el ángulo de la lente (**consulte la parte 3, 4 y 5**).
Asegúrese de que la superficie de montaje sea lo suficientemente fuerte para soportar al menos 3 veces el peso de la cámara.

Français

Informations de base

État du voyant	État de l'appareil
Clignotement vert lent	Prêt pour la configuration réseau
Clignotement vert	Configuration du réseau
Vert fixe	Fonctionnement normal
Rouge fixe	Démarrage/Redémarrage
Clignotement rouge lent	Échec de la connexion Wi-Fi
Clignotement rouge et vert	Mise à jour du micrologiciel

Réinitialiser la caméra : Appuyez et maintenez le bouton de réinitialisation enfoncé pendant 5 secondes.

1 Allumez la caméra

Branchez la caméra à la source d'alimentation. Vous pouvez choisir une connexion réseau sans fil ou filaire (**voir partie 1**).

2 Ajouter la caméra à l'application DMSS

① **Utilisation avec l'application DMSS**
Scannez le code QR de la **partie 2** ou recherchez DMSS dans l'App Store pour télécharger l'application DMSS. Créez un compte, puis connectez-vous.
② **Configuration de la caméra**
Scannez le code QR figurant sur la caméra ou dans le guide de démarrage rapide, puis suivez les instructions à l'écran pour terminer la configuration (**voir partie 2**).

3 Installez la caméra

Installez la caméra selon vos besoins, et ajustez l'angle de l'objectif (**voir les parties 3, 4 et 5**).
Assurez-vous que la surface de montage est suffisamment solide pour supporter au moins 3 fois le poids de la caméra.

Bahasa Indonesia

Informasi Dasar

Status LED	Status Perangkat
Berkedip hijau perlahan	Siap untuk konfigurasi jaringan
Berkedip hijau	Mengonfigurasi jaringan
Hijau pekat	Bekerja dengan baik
Merah pekat	Memulai/Memulai ulang
Berkedip merah perlahan	Koneksi Wi-Fi gagal
Berkedip merah dan hijau	Memperbarui firmware

Mereset kamera: Tekan dan tahan tombol reset selama 5 detik.

1 Menyalakan Kamera

Hubungkan kamera ke daya. Anda dapat memilih koneksi jaringan nirkabel atau berkabel (**lihat bagian 1**).

2 Tambahkan Kamera ke Aplikasi DMSS

① **Mengoperasikan dengan Aplikasi DMSS**
Pindai kode QR di **bagian 2**, atau cari DMSS di toko aplikasi untuk menginstal aplikasi DMSS. Buat akun, lalu masuk.
② **Mengatur Kamera**
Pindai kode QR di kamera atau panduan memulai cepat, lalu ikuti petunjuk di layar untuk merampungkan pengaturan (**lihat bagian 2**).

3 Pasang Kamera

Pasang kamera sesuai kebutuhan, lalu sesuaikan sudut lensa (**lihat bagian 3, 4 dan 5**).
Pastikan permukaan pemasangan cukup kuat untuk menahan setidaknya 3 kali bobot kamera.

日本語

基本情報

LEDのステータス	デバイスのステータス
緑色でゆっくり点滅	ネットワーク設定の準備完了
緑色で点滅	ネットワーク設定中
緑色で点灯	正常に動作中
赤色で点灯	起動/再起動中
赤色でゆっくり点滅	Wi-Fi接続失敗
赤色と緑色で点滅	ファームウェアの更新中

カメラをリセット:リセットボタンを5秒間長押しします。

1 カメラの電源を入れます

カメラを電源に接続します。ネットワーク接続は、無線または有線を選択できます（**図1を参照**）。

2 カメラをDMSSアプリに追加します

① **DMSSアプリで操作**
図2のQRコードをスキャンするか、アプリストアでDMSSを検索して、アプリをダウンロードします。アカウントを作成し、ログインします。
② **カメラのセットアップ**
カメラまたはクイックガイドに記載されているQRコードをアプリでスキャンし、画面の指示に従ってセットアップを完了してください（**図2を参照**）。

3 カメラを設置します

必要に応じてカメラを設置し、レンズの角度を調整してください（**図3、4、5を参照**）。
取付面が少なくともカメラの3倍以上の重さに耐えられることを確認してください。

한국어

기본 정보

LED 상태	장치 상태
녹색으로 천천히 점멸	네트워크 구성 준비
녹색으로 점멸	네트워크 구성 중
녹색 점등	정상 작동
적색 점등	시작/재시작 중
적색으로 천천히 점멸	Wi-Fi 연결 실패
적색과 녹색으로 교차 점멸	펌웨어 업데이트 중

카메라 초기화: 초기화 버튼을 5초 동안 길게 누릅니다.

1 카메라 전원 켜기

카메라를 전원에 연결합니다. 무선 또는 유선 네트워크 연결을 선택합니다 (**1부 참조**).

2 DMSS 앱에 카메라 추가

① **DMSS 앱으로 조작**
2부에 있는 QR 코드를 스캔하거나 앱 스토어에서 DMSS를 검색하여 앱을 다운로드합니다. 계정을 생성한 후 로그인합니다.
② **카메라를 설정합니다**
카메라 또는 퀵 스타트 가이드의 QR 코드를 스캔한 다음, 화면 안내에 따라 설정을 완료합니다 (**2부 참조**).

3 카메라 설치

필요한 곳에 카메라를 설치하고 렌즈 각도를 맞춰주세요 (**3부, 4부 및 5부 참조**).
설치 면은 카메라 무게의 3배 이상을 견딜 수 있을 정도로 튼튼해야 합니다.

Português

Inf. básicas

Status do LED	Status do Dispositivo
Luz verde piscando devagar	Pronto para configuração de rede
Luz verde piscando	Configurando a rede
Luz verde acesa	Funcionando corretamente
Luz vermelha acesa	Iniciando/Reiniciando
Luz vermelha piscando devagar	Conexão com a rede Wi-Fi falhou
Piscando em vermelho e verde	Atualizando o firmware

Reinicie a câmera: Pressione e mantenha pressionado o botão de reinicialização por 5 segundos.

1 Ligue a Câmera

Conecte a câmera à energia. Você pode escolher a conexão de rede sem fio ou com fio. (**veja parte 1**).

2 Adicione a câmera ao aplicativo DMSS

① **Operar com o aplicativo DMSS**
Escaneie o QR Code na **parte 2** ou procure por DMSS na loja de aplicativos para baixar o aplicativo DMSS. Crie uma conta e, em seguida, faça login.
② **Configure a Câmera**
Escaneie o código QR na câmera ou no guia de início rápido e siga as instruções na tela para completar a configuração (**veja parte 2**).

3 Instale a Câmera

Instale a câmera conforme a necessidade e na sequência ajuste o ângulo da lente (**consulte as partes 3, 4 e 5**).
Certifique-se de que a superfície de montagem seja suficientemente resistente para suportar pelo menos 3 vezes o peso da câmera.

Русский

Основные сведения

Статус светодиода	Состояние устройства
Медленно мигает зеленым цветом	Готовность к настройке сети
Мигает зеленым цветом	Настройка сети
Горит зеленым цветом	Работает нормально
Горит красным цветом	Запуск/перезапуск
Медленно мигает красным цветом	Ошибка подключения к Wi-Fi
Мигает красным и зеленым цветом	Обновление прошивки

Сброс настроек камеры: нажмите кнопку сброса и удерживайте ее нажатой 5 секунд.

1 Включение камеры

Подключите камеру к источнику питания. Вы можете выбрать беспроводное или проводное подключение к сети (**см. раздел 1**).

2 Добавление камеры в приложение DMSS

① **Работа с приложением DMSS**
Отсканируйте QR-код из **раздела 2** или найдите приложение DMSS в магазине приложений, чтобы загрузить его. Создайте учетную запись, а затем войдите в систему.
② **Настройте камеру**
Отсканируйте QR-код на камере или в кратком руководстве по эксплуатации, а затем следуйте инструкциям на экране, чтобы завершить настройку (**см. раздел 2**).

3 Установка камеры

Установите камеру в нужном месте, а затем отрегулируйте угол наклона объектива (**см. раздел 3, 4 и 5**).
Убедитесь, что монтажная поверхность достаточно прочна, чтобы выдержать нагрузку, как минимум в 3 раза превышающую вес камеры.

Tiếng Việt

Thông tin cơ bản

Trạng thái đèn LED	Tình trạng thiết bị
Đèn xanh nhấp nháy chậm	Sẵn sàng để cấu hình mạng
Đèn xanh nhấp nháy	Cấu hình mạng
Đèn xanh sáng	Hoạt động bình thường
Đèn đỏ sáng	Khởi động/Khởi động lại
Đèn đỏ nhấp nháy chậm	Kết nối Wi-Fi thất bại
Đèn đỏ và xanh cây nhấp nháy	Đang cập nhật phần mềm

Đặt lại camera: Nhấn và giữ nút đặt lại trong 5 giây.

1 Bật nguồn trên camera

Kết nối camera với nguồn điện. Bạn có thể chọn kết nối mạng không dây hoặc có dây (**xem phần 1**).

2 Thêm Camera vào ứng dụng DMSS

① **Điều khiển bằng Ứng Dụng DMSS**
Quét mã QR **phần 2** hoặc tìm kiếm DMSS trong cửa hàng ứng dụng để tải xuống ứng dụng DMSS. Tạo một tài khoản và đăng nhập.
② **Thiết lập camera**
Quét mã QR trên camera hoặc trên hướng dẫn sử dụng nhanh, sau đó làm theo hướng dẫn trên màn hình để hoàn tất thiết lập (**xem phần 2**).

3 Cài đặt camera

Lắp camera theo yêu cầu, sau đó điều chỉnh góc ống kính (**Xem phần 3, 4 và 5**).
Đảm bảo bề mặt lắp đặt đủ chắc chắn để chịu được trọng lượng ít nhất gấp 3 lần trọng lượng của camera.

繁體中文

基本資訊

LED 狀態	裝置狀態
綠燈慢閃	準備進行網路設定
綠燈閃爍	正在設定網路
綠燈恆亮	運作正常
紅燈恆亮	正在啟動／重新啟動
紅燈慢閃	Wi-Fi 連線失敗
紅燈與綠燈交替閃爍	正在更新韌體

重設攝影機：按住重設鈕 5 秒鐘。

1 為攝影機接通電源

將攝影機連接電源。您可以選擇無線或有線網路連線（**請參閱第 1 部分**）。

2 將攝影機新增至 DMSS 應用程式

① **使用 DMSS 應用程式操作**
掃描**第 2 部分**的 QR 碼，或在應用程式商店搜尋「DMSS」以下載 DMSS 應用程式。建立帳戶，然後登入。
② **設定攝影機**
掃描攝影機或快速入門指南上的 QR Code，並依照螢幕上的指示完成設定（**請參閱第 2 部分**）。

3 安裝攝影機

根據需求安裝攝影機，然後調整鏡頭角度（**請參閱第 3、4 和 5 部分**）。
確保安裝表面足夠堅固，能夠承受至少相當於攝影機重量 3 倍的負載。